ZINCO SEC HOBBY

CABINA DI VERNICIATURA A SECCO DI PICCOLE DIMENSIONI

Aspirazione Industriale Veneta



IMPIEGO

- Aspirazione e abbattimento di pigmenti ed esalazioni emessi dalla verniciatura a spruzzo eseguita con solventi sintetici, organici o ad acqua
- Consigliata per la verniciatura di piccoli oggetti, hobbistica, test di vernice in laboratorio

CARATTERISTICHE

- Parete aspirante in cartone inerziale
- Seconda filtrazione con cassetti con filtro "Paint-stop"
- Cabina costruita in pannelli modulari di lamiera zincata pressopiegata
- Fornita di serie già montata (a parte i piedi da montare)

OPTIONAL

- Rilevatore intasamento filtri
- Elettrovalvola di interblocco
- Plafoniera di illuminazione a LED IP 65 (di serie)

DATI TECNICI

MODELLO	PORTATA MAX m^3/h	POTENZA kW	Ø TUBO IN USCITA mm	A mm	B mm	H mm	PESO Kg
ZS/HOBBY1	2000	0,55	250	1000	1190	2600	180
ZS/HOBBY1.5	3000	0,75	250	1500	1690	2650	230
ZS/HOBBY2	4000	1,1	300	2000	2190	2700	270

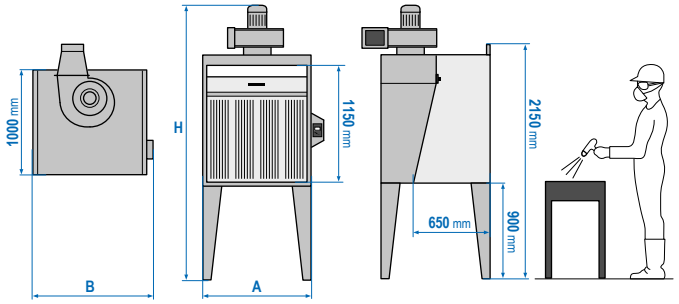

COMPONENTI DI SERIE

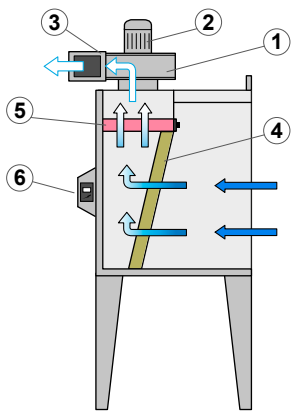

1. Elettroaspiratore centrifugo antiscintilla
2. Elettromotore a risparmio energetico classe IE2
3. Filtri frontali in cartone inerziale
4. Cassetti metallici con filtro "Paint-stop"
5. Quadro elettrico cablato IP55
6. Cambio sezione